ТУЛЬСКИЕ ГОРЕЛКИ

THERMINATOR

ГОРЕЛОЧНОЕ ОБОРУДОВАНИЕ

450 - 88000 кВт

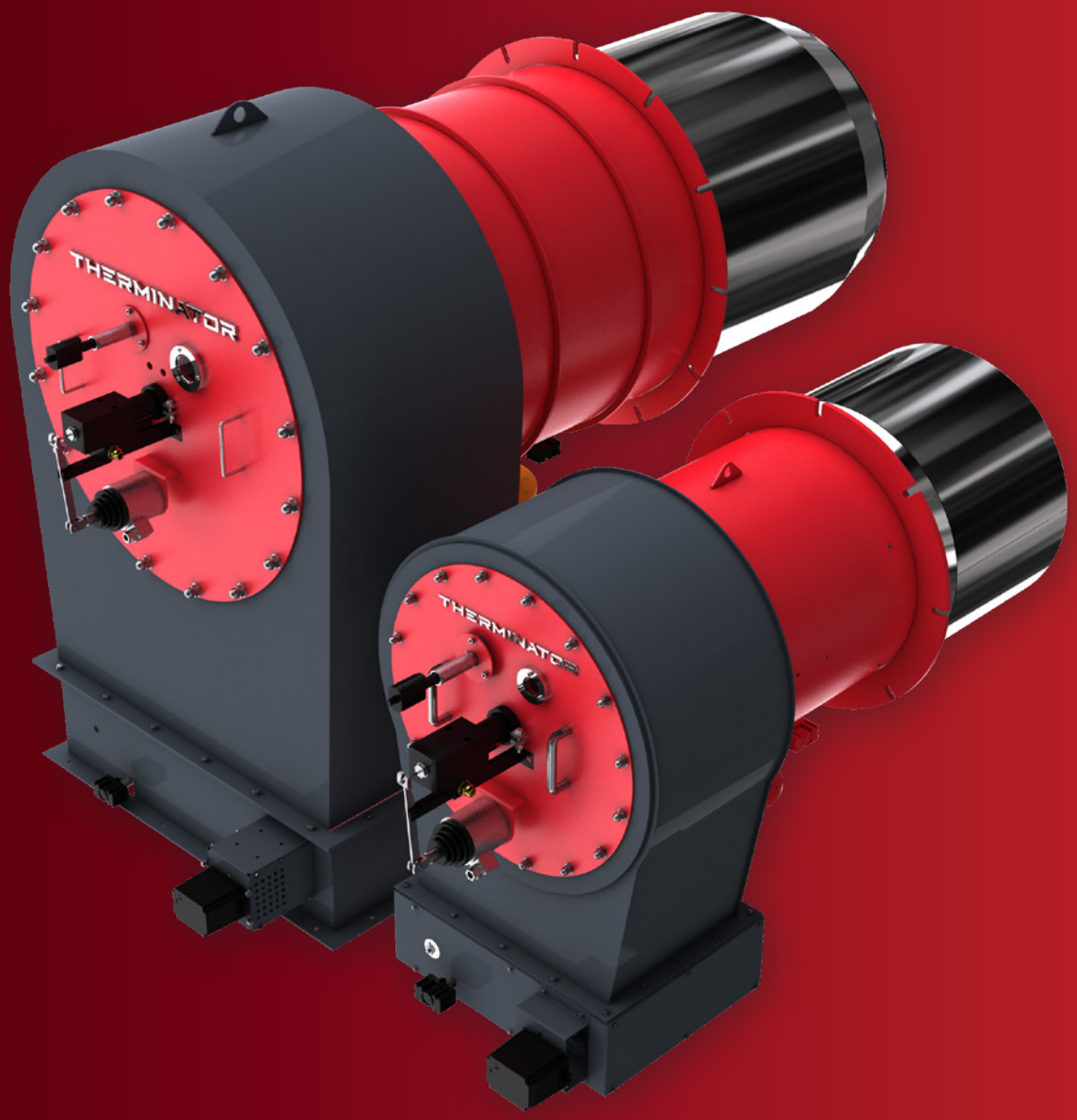

WWW.THERMINATOR.RU

ОГЛАВЛЕНИЕ

ДВУХБЛОЧНЫЕ ГАЗОВЫЕ ГОРЕЛКИ 4
ДВУХБЛОЧНЫЕ КОМБИНИРОВАННЫЕ ГОРЕЛКИ 16

ТУЛЬСКИЕ ГОРЕЛКИ

THERMINATOR

ДВУХБЛОЧНЫЕ ГАЗОВЫЕ ГОРЕЛКИ

16500 – 44000 кВт

2 типоразмера (7 моделей) в диапазоне
от 16 500 до 44000 кВт

Модулированное регулирование

Глубина регулирования до 1:10

Сертифицированы в соответствии
с требованиями ТР ТС

Базовое оснащение узлами управления,
контроля и безопасности Lamtec или Siemens

Контроль факела с помощью IR- или UV-датчика

Газовая арматура Dungs или Siemens

Базовое оснащение функцией технологического
останова (поствентиляция)

Система регулирования геометрии факела (опционально)

Базовое оснащение системой частотного регулирования
двигателя вентилятора

Специальная конструкция системы смешения для получения
низких выбросов NOx

Базовое оснащение свечой безопасности
с выбросом газа в атмосферу

Опциональное оснащение системой регулирования
по остаточному кислороду в уходящих газах

Гарантия 2 года

Возможность изготовления горелки под требования Заказчика

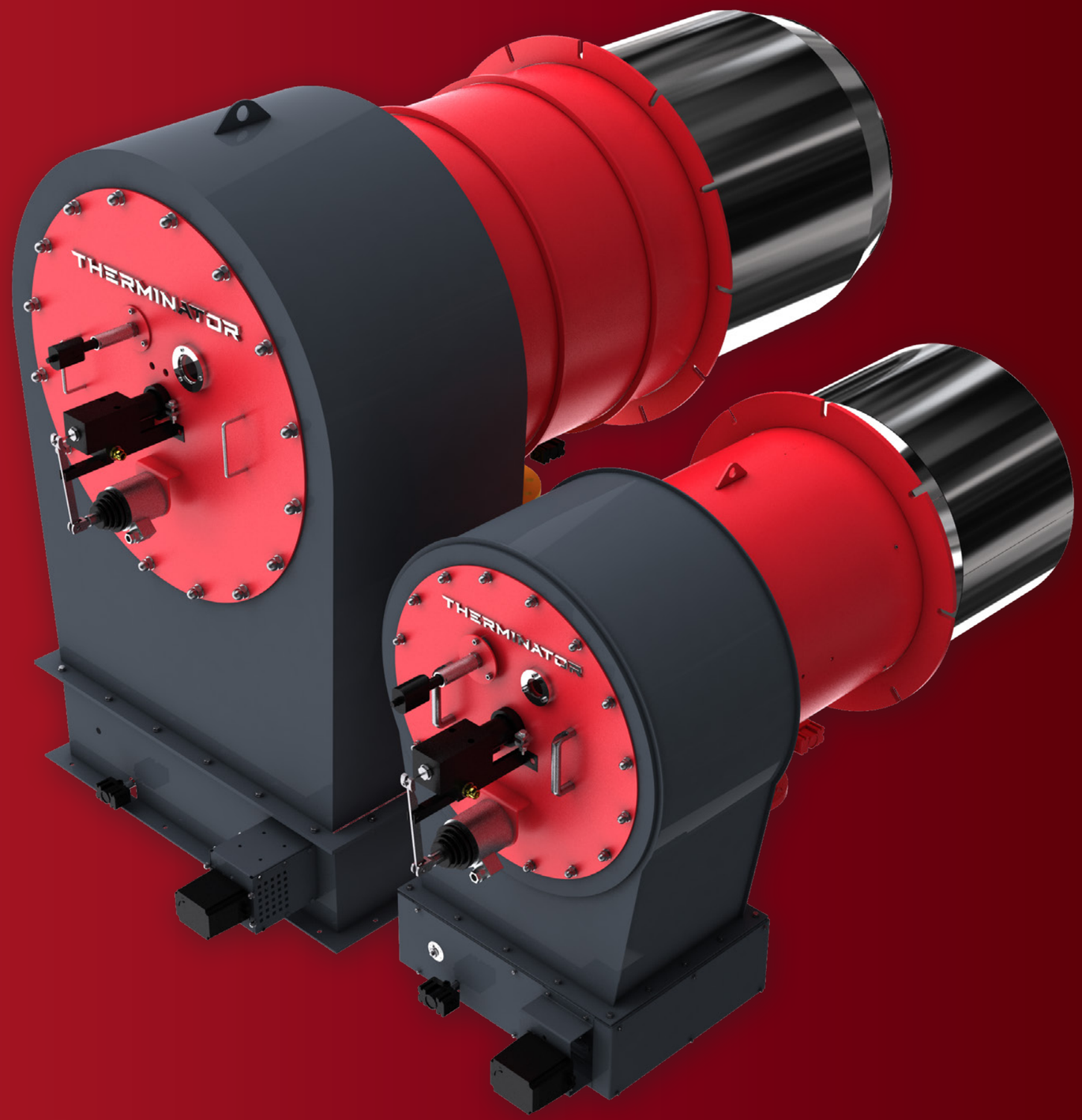

Редакция от 08.09.2020

ОБОЗНАЧЕНИЕ ДВУХБЛОЧНЫХ ГОРЕЛОК THERMINATOR

Наименование
T ... THERMINATOR

Вид топлива
G ... Природный газ
GL ... Природный газ/ Жидкое топливо
L ... Жидкое топливо

Вид регулирования
M ... Модулирование механическое
E ... Модулирование электронное

R ... Система регулирования геометрии факела

Диаметр газовой арматуры **80....150**

T-34.2800 GL.E.FQ.H.R.O2.125

Типоразмер
22,34 - дуоблок

Условный индекс тепловой мощности горелки кВт/10

FQ... Система частотного регулирования

H ... Система подогрева тяжелого топлива (для GL и L)

O2... Система регулирования по остаточному кислороду

Горелки модулированные с электронным регулированием

Модель	Мощность, кВт
T - 22.1650 G	2200-16500
T - 22.1900 G	2533-19000
T - 22.2200 G	2933-22000
T - 34.2800 G	3700-28000
T - 34.3400 G	4533-34000
T - 34.3800 G	5066-38000
T - 34.4400 G	5867-44000

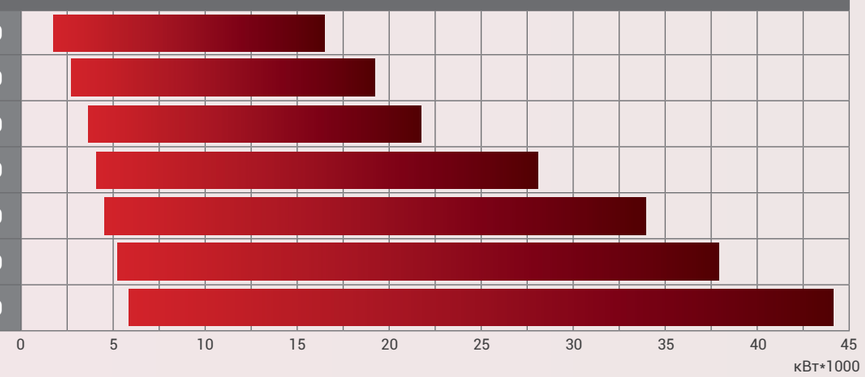

T - 22.1650 G

ТЕХНИЧЕСКИЕ ХАРАКТЕРИСТИКИ И ГАБАРИТНЫЕ РАЗМЕРЫ

Модулированные с электронным регулированием

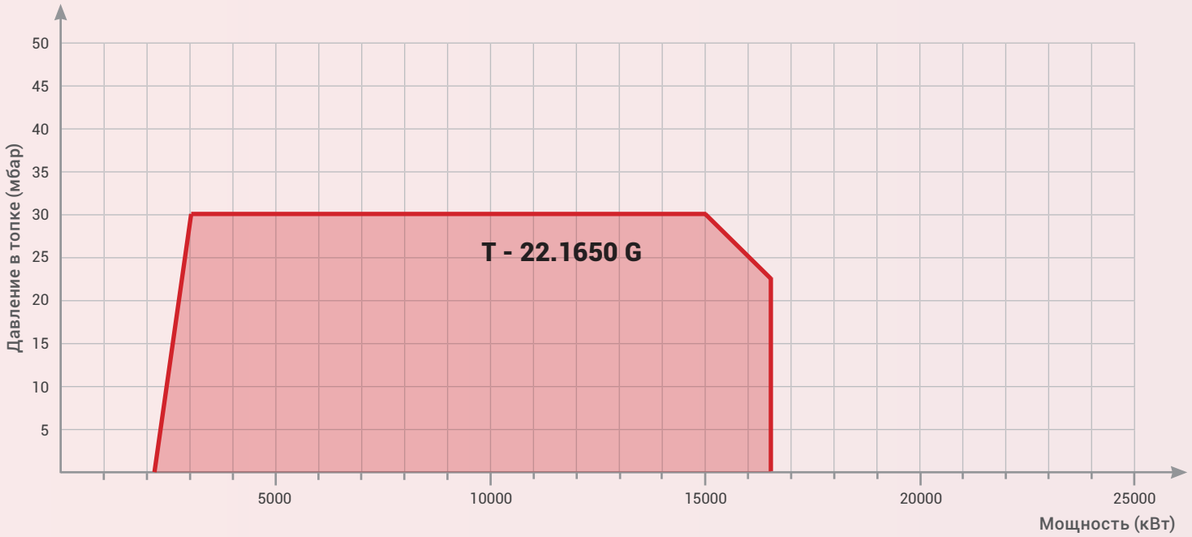

Условия испытаний согласно нормативам EN676. Температура - 20 °C; давление - 1013 мбар; высота - 0 м над уровнем моря.

ТЕХНИЧЕСКИЕ ДАННЫЕ:	T - 22.1650 G
Рабочий диапазон	2 220 - 16 500 кВт
Топливо	Природный газ
Расход топлива (природный газ, Q_H = 9,3 кВтч/нм3)	239 – 1 774 нм^3/ч
Блок управления и безопасности	LAMTEC CMS/ LAMTEC ETAMATIC / SIEMENS LMV
Регулирование вентилятора	Частотное
Контроль факела	IR или UV
Регулирование воздух/газ	Сервопривод / Сервопривод
Отдельностоящий вентилятор (электрическая мощность)	55/75 кВт, 380/400 В, 50 Гц
Газовая арматура	DUNGS MBE / SIEMENS VGD
Присоединение газа (зависит от размера газовой арматуры)	300-700 мбар

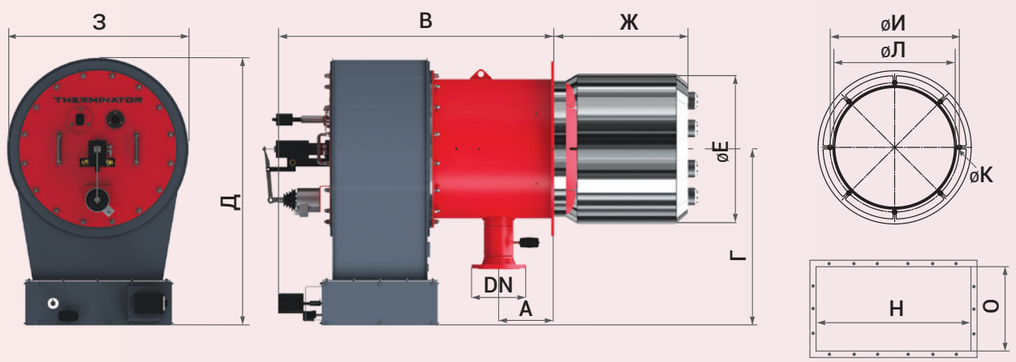

Модель	А	В	Г	Д	øE	Ж*	З	øИ	øK	øЛ	DN	Н	О
T - 22.1650 G	260	1246	794	1204	615	600	820	740	16x8	650	125	560	420

* Длина огневой трубы согласовывается при размещении заказа на оборудовании и учитывает требования котлопроизводителя.

T - 22.1900 G

ТЕХНИЧЕСКИЕ ХАРАКТЕРИСТИКИ И ГАБАРИТНЫЕ РАЗМЕРЫ

Модулированные с электронным регулированием

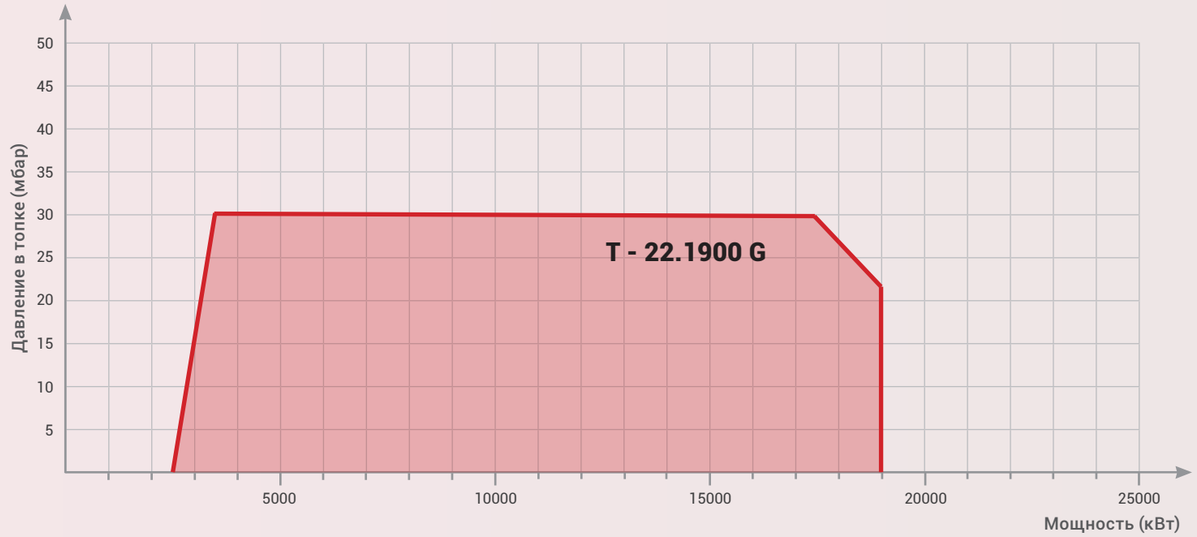

Условия испытаний согласно нормативам EN676. Температура - 20 °C; давление - 1013 мбар; высота - 0 м над уровнем моря.

ТЕХНИЧЕСКИЕ ДАННЫЕ:	T - 22.1900 G
Рабочий диапазон	2 533 - 19 000 кВт
Топливо	Природный газ
Расход топлива (природный газ, Q_H = 9,3 кВтч/нм3)	272 – 2 043 нм^3/ч
Блок управления и безопасности	LAMTEC CMS/ LAMTEC ETAMATIC / SIEMENS LMV
Регулирование вентилятора	Частотное
Контроль факела	IR или UV
Регулирование воздух/газ	Сервопривод / Сервопривод
Отдельностоящий вентилятор (электрическая мощность)	75/90 кВт, 380/400 В, 50 Гц
Газовая арматура	DUNGS MBE / SIEMENS VGD
Присоединение газа (зависит от размера газовой арматуры)	300-700 мбар

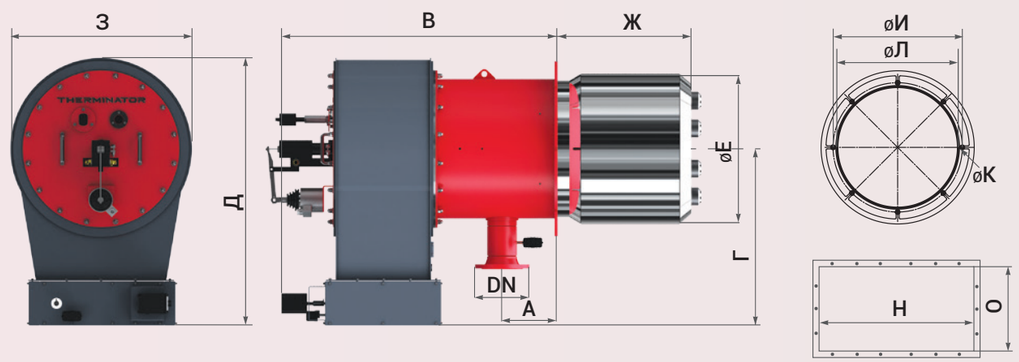

Модель	А	В	Г	Д	øE	Ж*	З	øИ	øK	øЛ	DN	Н	О
T - 22.1900 G	260	1246	794	1204	675	600	820	740	16x8	696	125	560	420

* Длина огневой трубы согласовывается при размещении заказа на оборудовании и учитывает требования котлопроизводителя.

Завод-изготовитель оставляет за собой право на внесение изменений и усовершенствование конструкции не ухудшая его заявленные технические характеристики.

T - 22.2200 G

ТЕХНИЧЕСКИЕ ХАРАКТЕРИСТИКИ И ГАБАРИТНЫЕ РАЗМЕРЫ

Модулированные с электронным регулированием

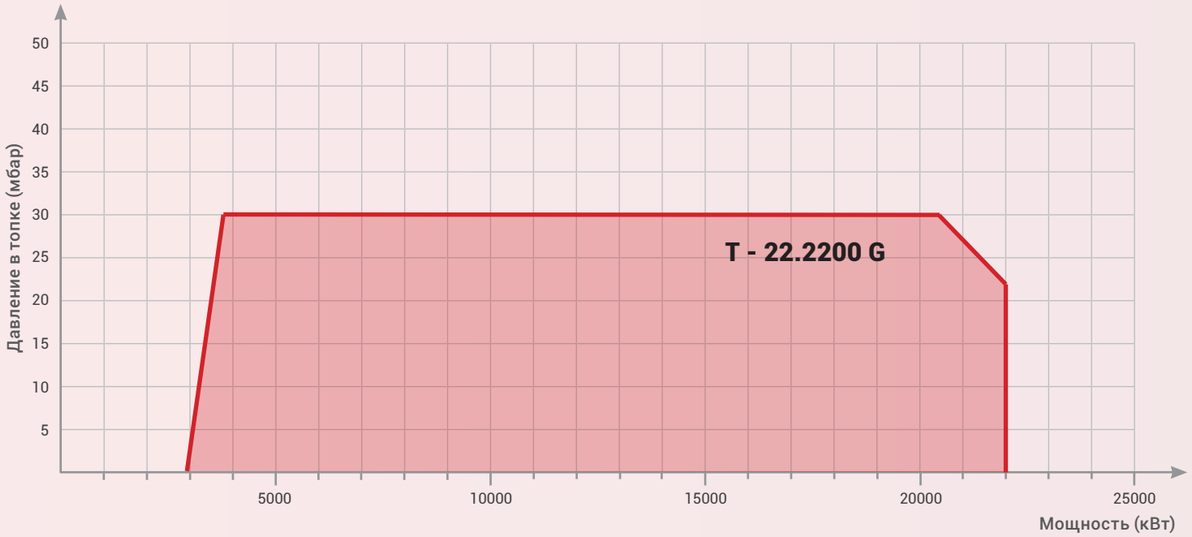

Условия испытаний согласно нормативам EN676. Температура - 20 °C; давление - 1013 мбар; высота - 0 м над уровнем моря.

ТЕХНИЧЕСКИЕ ДАННЫЕ:	T - 22.2200 G
Рабочий диапазон	2 933 - 22 000 кВт
Топливо	Природный газ
Расход топлива (природный газ, Q_H = 9,3 кВтч/нм3)	315 – 2 366 нм^3/ч
Блок управления и безопасности	LAMTEC CMS/ LAMTEC ETAMATIC / SIEMENS LMV
Регулирование вентилятора	Частотное
Контроль факела	IR или UV
Регулирование воздух/газ	Сервопривод / Сервопривод
Отдельностоящий вентилятор (электрическая мощность)	90/110 кВт, 380/400 В, 50 Гц
Газовая арматура	DUNGS MBE / SIEMENS VGD
Присоединение газа (зависит от размера газовой арматуры)	300-700 мбар

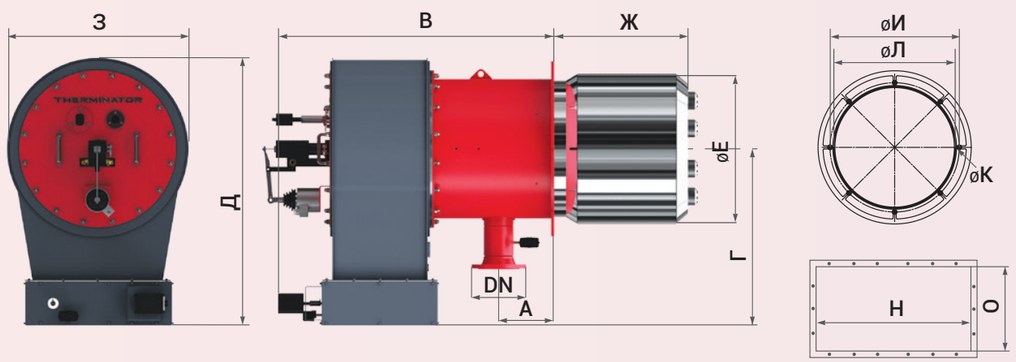

Модель	А	В	Г	Д	øE	Ж*	З	øИ	øK	øЛ	DN	Н	О
T - 22.2200 G	260	1246	794	1204	675	600	820	740	16x8	696	125	560	420

* Длина огневой трубы согласовывается при размещении заказа на оборудовании и учитывает требования котлопроизводителя.

T - 34.2800 G

ТЕХНИЧЕСКИЕ ХАРАКТЕРИСТИКИ И ГАБАРИТНЫЕ РАЗМЕРЫ

Модулированные с электронным регулированием

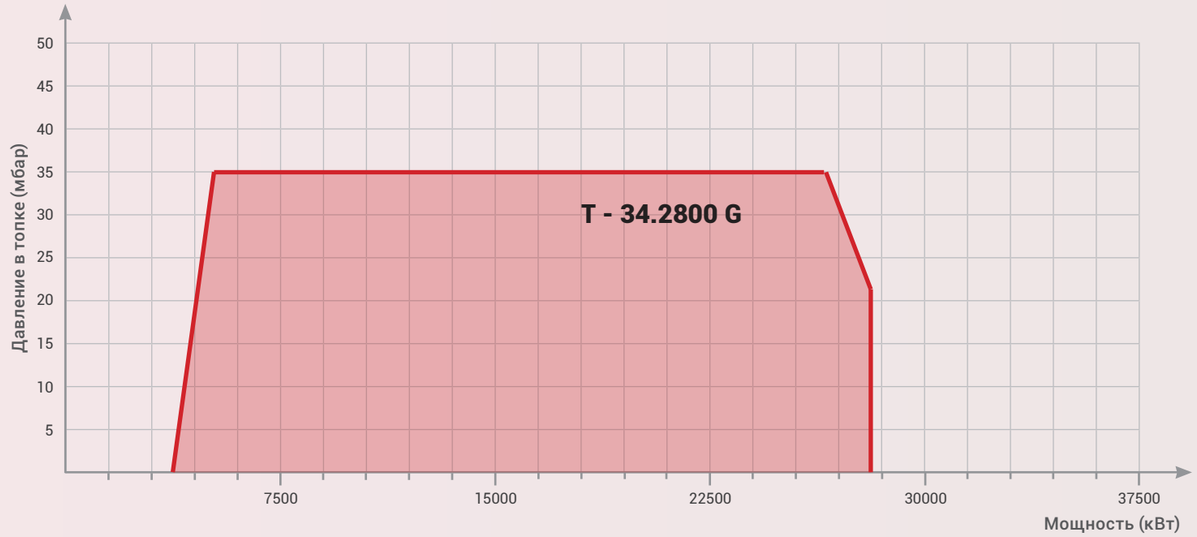

Условия испытаний согласно нормативам EN676. Температура - 20 °C; давление - 1013 мбар; высота - 0 м над уровнем моря.

ТЕХНИЧЕСКИЕ ДАННЫЕ:	T - 34.2800 G
Рабочий диапазон	3 733 - 28 000 кВт
Топливо	Природный газ
Расход топлива (природный газ, Q_H = 9,3 кВтч/нм3)	401 – 3 011 нм^3/ч
Блок управления и безопасности	LAMTEC CMS/ LAMTEC ETAMATIC / SIEMENS LMV
Регулирование вентилятора	Частотное
Контроль факела	IR или UV
Регулирование воздух/газ	Сервопривод / Сервопривод
Отдельностоящий вентилятор (электрическая мощность)	110/132 кВт, 380/400 В, 50 Гц
Газовая арматура	DUNGS MBE / SIEMENS VGD
Присоединение газа (зависит от размера газовой арматуры)	300-700 мбар

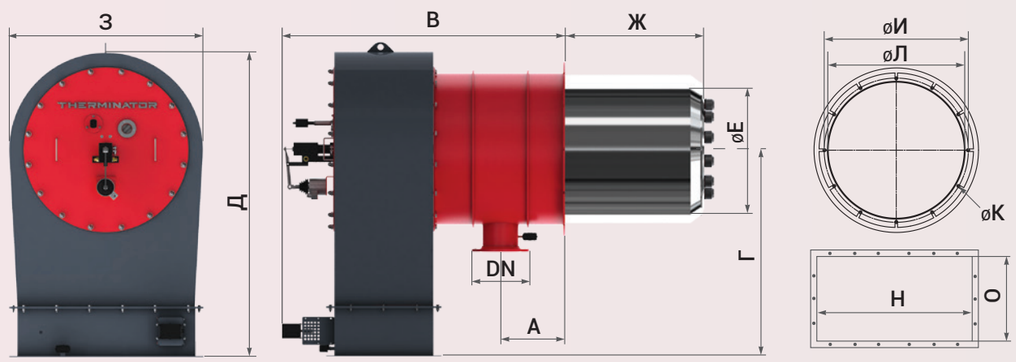

Модель	А	В	Г	Д	øE	Ж*	З	øИ	øK	øЛ	DN	Н	О
T - 34.2800 G	400	1780	1256	1845	900/800	725	1180	990	16x12	940	200	1080	600

* Длина огневой трубы согласовывается при размещении заказа на оборудовании и учитывает требования котлопроизводителя.

Завод-изготовитель оставляет за собой право на внесение изменений и усовершенствование конструкции не ухудшая его заявленные технические характеристики.

T - 34.3400 G

ТЕХНИЧЕСКИЕ ХАРАКТЕРИСТИКИ И ГАБАРИТНЫЕ РАЗМЕРЫ

Модулированные с электронным регулированием

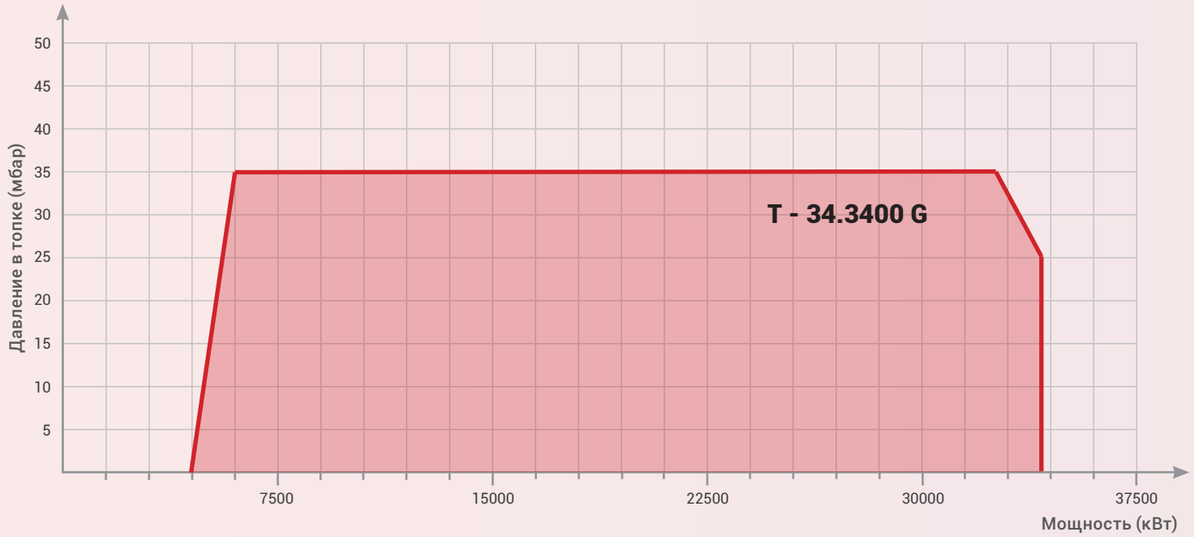

Условия испытаний согласно нормативам EN676. Температура - 20 °C; давление - 1013 мбар; высота - 0 м над уровнем моря.

ТЕХНИЧЕСКИЕ ДАННЫЕ:	T - 34.3400 G
Рабочий диапазон	4 533 - 34 000 кВт
Топливо	Природный газ
Расход топлива (природный газ, Q_H = 9,3 кВтч/нм3)	487 – 3 656 нм^3/ч
Блок управления и безопасности	LAMTEC CMS/ LAMTEC ETAMATIC / SIEMENS LMV
Регулирование вентилятора	Частотное
Контроль факела	IR или UV
Регулирование воздух/газ	Сервопривод / Сервопривод
Отдельностоящий вентилятор (электрическая мощность)	132/160 кВт, 380/400 В, 50 Гц
Газовая арматура	DUNGS MBE / SIEMENS VGD
Присоединение газа (зависит от размера газовой арматуры)	300-700 мбар

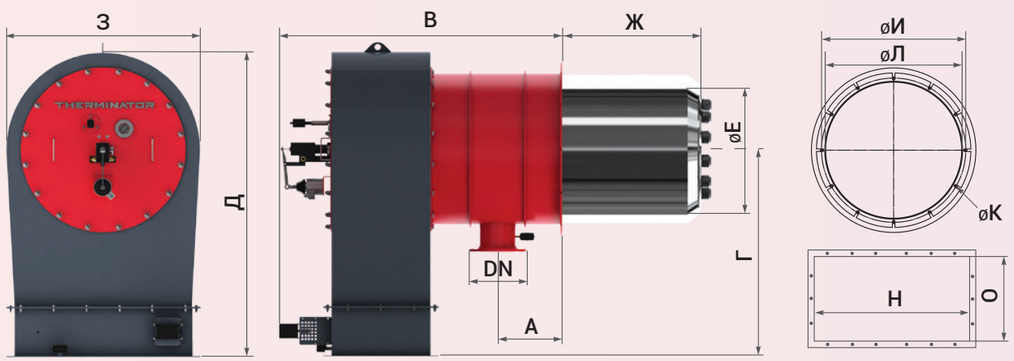

Модель	А	В	Г	Д	øE	Ж*	З	øИ	øK	øЛ	DN	Н	О
T - 34.3400 G	400	1780	1256	1845	900/800	725	1180	990	16x12	940	200	1080	600

* Длина огневой трубы согласовывается при размещении заказа на оборудовании и учитывает требования котлопроизводителя.

T - 34.3800 G

ТЕХНИЧЕСКИЕ ХАРАКТЕРИСТИКИ И ГАБАРИТНЫЕ РАЗМЕРЫ

Модулированные с электронным регулированием

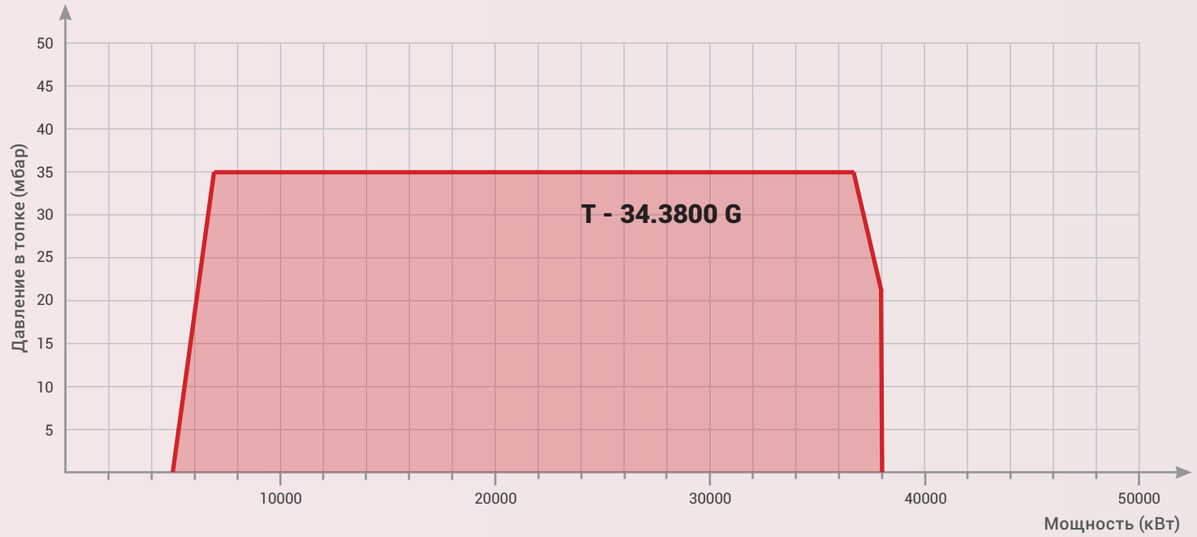

Условия испытаний согласно нормативам EN676. Температура - 20 °C; давление - 1013 мбар; высота - 0 м над уровнем моря.

ТЕХНИЧЕСКИЕ ДАННЫЕ:	T - 34.3800 G
Рабочий диапазон	5 066 - 38 000 кВт
Топливо	Природный газ
Расход топлива (природный газ, Q_H = 9,3 кВтч/нм3)	545 – 4 086 нм^3/ч
Блок управления и безопасности	LAMTEC CMS/ LAMTEC ETAMATIC / SIEMENS LMV
Регулирование вентилятора	Частотное
Контроль факела	IR или UV
Регулирование воздух/газ	Сервопривод / Сервопривод
Отдельностоящий вентилятор (электрическая мощность)	160/200 кВт, 380/400 В, 50 Гц
Газовая арматура	DUNGS MBE / SIEMENS VGD
Присоединение газа (зависит от размера газовой арматуры)	300-700 мбар

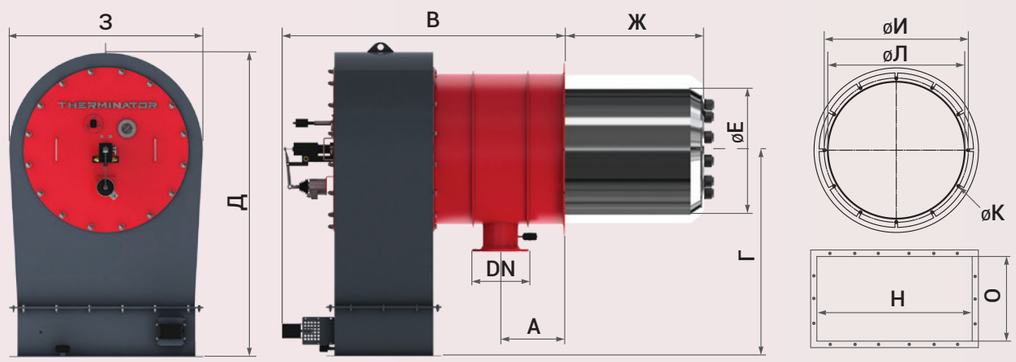

Модель	А	В	Г	Д	øE	Ж*	З	øИ	øK	øЛ	DN	Н	О
T - 34.3800 G	400	1780	1256	1845	900	725	1180	990	16x12	940	200	1080	600

* Длина огневой трубы согласовывается при размещении заказа на оборудовании и учитывает требования котлопроизводителя.

Завод-изготовитель оставляет за собой право на внесение изменений и усовершенствование конструкции не ухудшая его заявленные технические характеристики.

T - 34.4400 G

ТЕХНИЧЕСКИЕ ХАРАКТЕРИСТИКИ И ГАБАРИТНЫЕ РАЗМЕРЫ

Модулированные с электронным регулированием

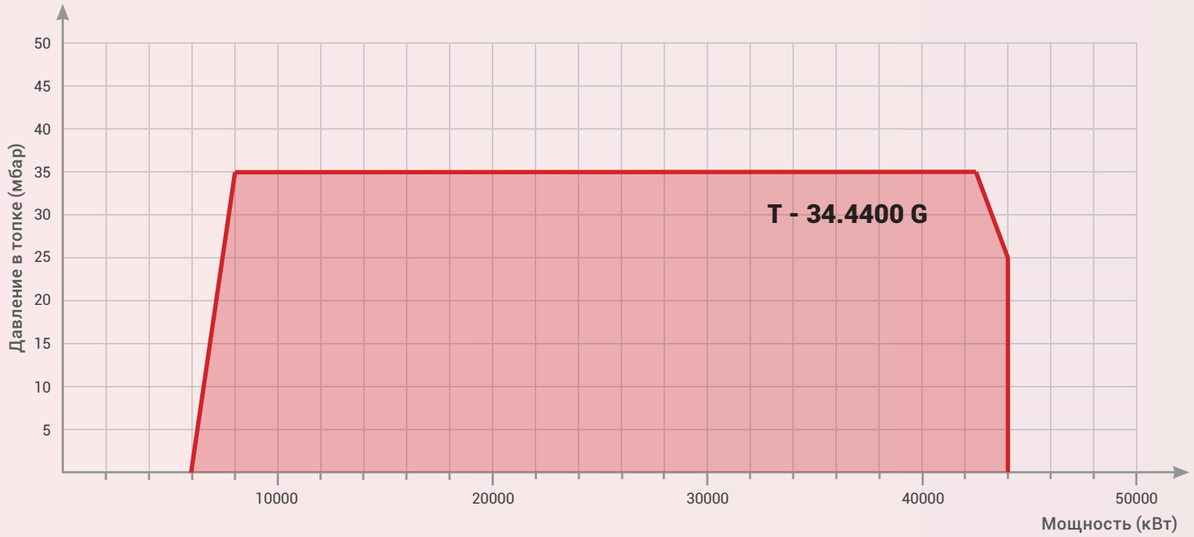

Условия испытаний согласно нормативам EN676. Температура - 20 °C; давление - 1013 мбар; высота - 0 м над уровнем моря.

ТЕХНИЧЕСКИЕ ДАННЫЕ:	T - 34.4400 G
Рабочий диапазон	5 866 - 44 000 кВт
Топливо	Природный газ
Расход топлива (природный газ, Q_H = 9,3 кВтч/нм3)	631 – 4 731 нм^3/ч
Блок управления и безопасности	LAMTEC CMS/ LAMTEC ETAMATIC / SIEMENS LMV
Регулирование вентилятора	Частотное
Контроль факела	IR или UV
Регулирование воздух/газ	Сервопривод / Сервопривод
Отдельностоящий вентилятор (электрическая мощность)	200 кВт, 380/400 В, 50 Гц
Газовая арматура	DUNGS MBE / SIEMENS VGD
Присоединение газа (зависит от размера газовой арматуры)	300-700 мбар

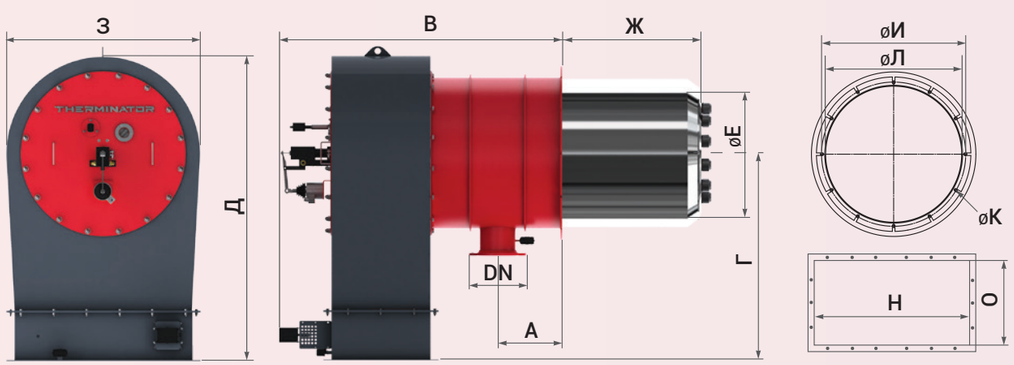

Модель	А	В	Г	Д	øE	Ж*	З	øИ	øK	øЛ	DN	Н	О
T - 34.4400 G	400	1780	1256	1845	900	725	1180	990	16x12	940	200	1080	600

* Длина огневой трубы согласовывается при размещении заказа на оборудовании и учитывает требования котлопроизводителя.

THERMINATOR

ДВУХБЛОЧНЫЕ КОМБИНИРОВАННЫЕ ГОРЕЛКИ

16500 – 44000 кВт

2 типоразмера (7 моделей) в диапазоне
от 16 500 до 44000 кВт

Модулированное регулирование

Глубина регулирования до 1:10

Сертифицированы в соответствии
с требованиями ТР ТС

Базовое оснащение узлами управления,
контроля и безопасности Lamtec или Siemens

Контроль факела с помощью IR- или UV-датчика

Газовая арматура Dungs или Siemens

Базовое оснащение функцией технологического
останова (поствентиляция)

Система регулирования геометрии факела (опционально)

Базовое оснащение системой частотного регулирования
двигателя вентилятора

Специальная конструкция системы смешения для получения
низких выбросов NOx

Базовое оснащение свечой безопасности
с выбросом газа в атмосферу

Опциональное оснащение системой регулирования
по остаточному кислороду в уходящих газах

Гарантия 2 года

Возможность изготовления горелки под требования Заказчика

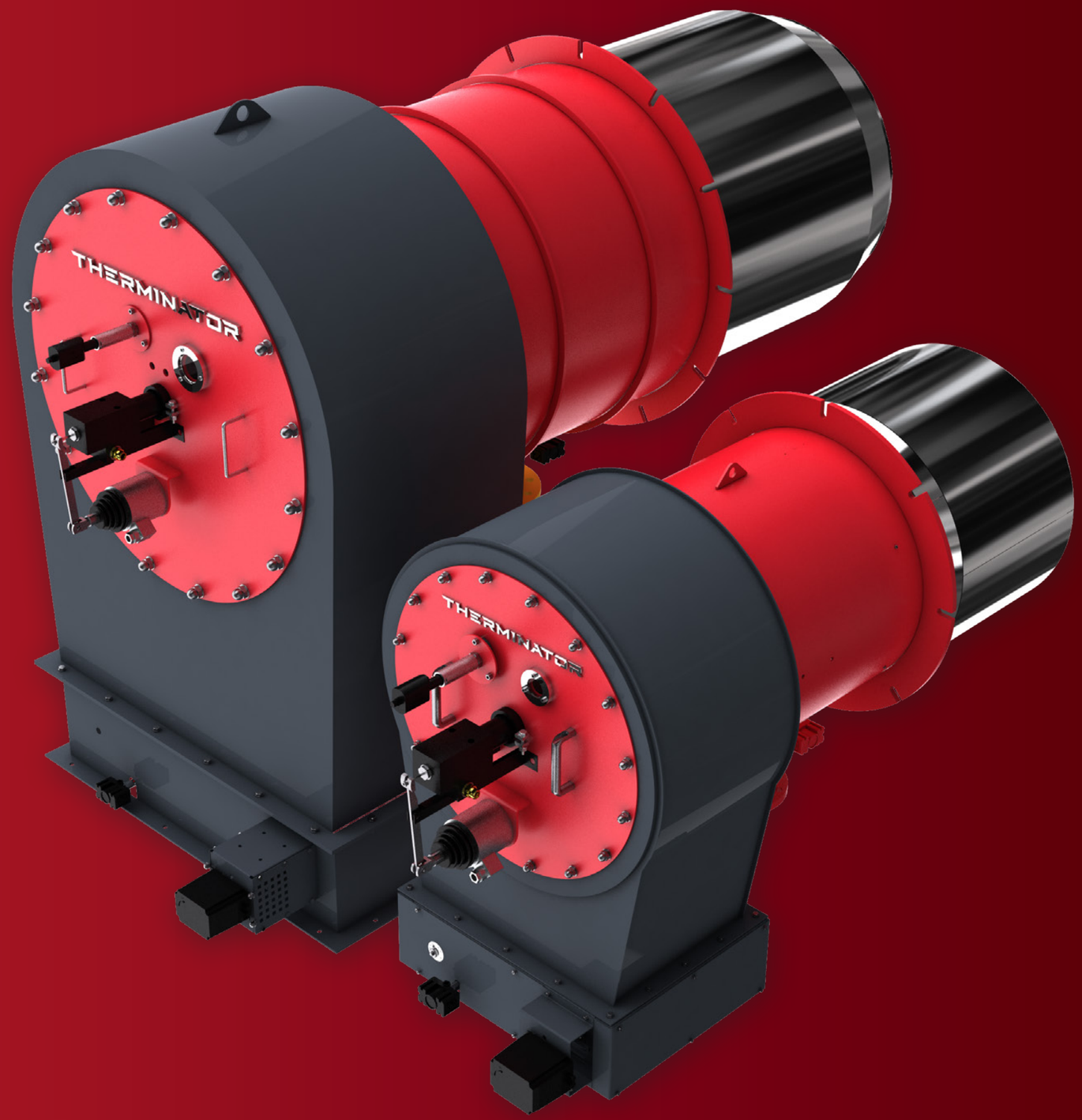

Редакция от 08.09.2020

ОБОЗНАЧЕНИЕ ГОРЕЛОК POLYKRAFT СЕРИИ THERMINATOR

Наименование
T ... THERMINATOR

Вид топлива
G ... Природный газ
GL ... Природный газ/ Жидкое топливо
L ... Жидкое топливо

Вид регулирования
M ... Модулирование механическое
E ... Модулирование электронное

R ... Система регулирования геометрии факела

Диаметр газовой арматуры **80....150**

T-34.2800 GL.E.FQ.H.R.O2.125

Типоразмер
22,34 - дуоблок

Условный индекс тепловой мощности горелки кВт/10

FQ... Система частотного регулирования

H ... Система подогрева тяжелого топлива (для GL и L)

O2... Система регулирования по остаточному кислороду

Горелки модулированные с электронным регулированием

Модель	Мощность, кВт
T - 22.1650 GL	2200-16500
T - 22.1900 GL	2533-19000
T - 22.2200 GL	2933-22000
T - 34.2800 GL	3700-28000
T - 34.3400 GL	4533-34000
T - 34.3800 GL	5066-38000
T - 34.4400 GL	5867-44000

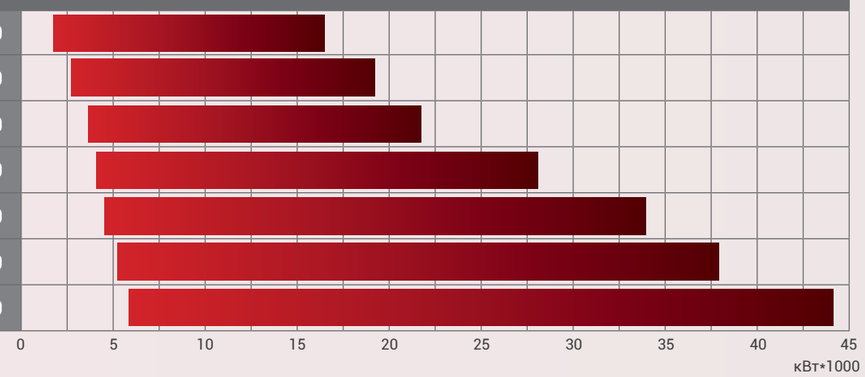

T - 22.1650 GL

ТЕХНИЧЕСКИЕ ХАРАКТЕРИСТИКИ И ГАБАРИТНЫЕ РАЗМЕРЫ

Модулированные с электронным регулированием

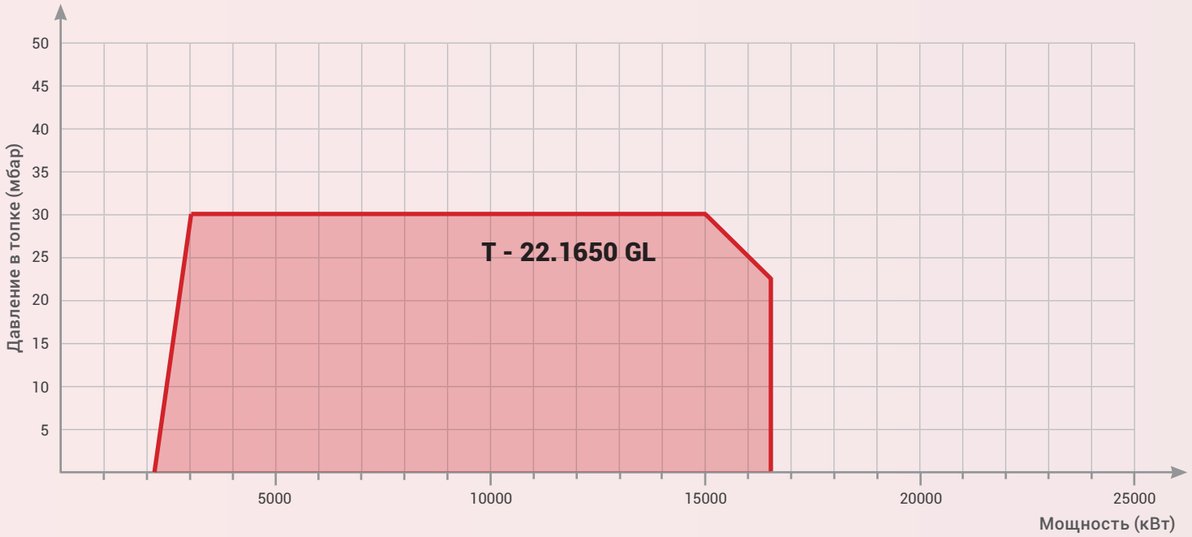

Условия испытаний согласно нормативам EN676. Температура - 20 °C; давление - 1013 мбар; высота - 0 м над уровнем моря.

ТЕХНИЧЕСКИЕ ДАННЫЕ:	T - 22.1650 GL
Рабочий диапазон	2 220 - 16 500 кВт
Топливо	Природный газ / Жидкое топливо
Расход топлива (природный газ, Q_H = 9,3 кВтч/нм3)	239 – 1 774 нм^3/ч
Расход топлива (жидкое, Q_H = 11,86 кВтч/кг)	187 – 1 391 кг/ч
Блок управления и безопасности	LAMTEC CMS/ LAMTEC ETAMATIC / SIEMENS LMV
Регулирование вентилятора	Частотное
Контроль факела	IR или UV
Регулирование воздух/газ	Сервопривод / Сервопривод
Отдельностоящий вентилятор (электрическая мощность)	55/75 кВт, 380/400 В, 50 Гц
Газовая арматура	DUNGS MBE / SIEMENS VGD
Присоединение газа (зависит от размера газовой арматуры)	300-700 мбар

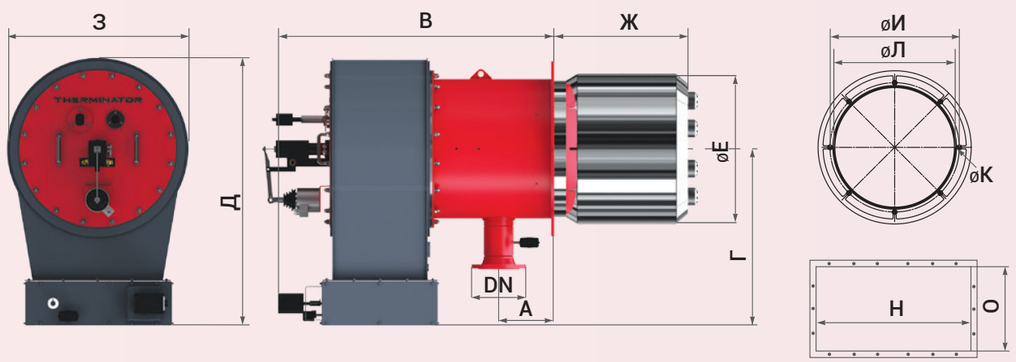

Модель	А	В	Г	Д	øE	Ж*	З	øИ	øK	øЛ	DN	Н	О
T - 22.1650 GL	260	1348	794	1204	615	600	820	740	16x8	650	125	560	420

* Длина огневой трубы согласовывается при размещении заказа на оборудовании и учитывает требования котлопроизводителя.

T - 22.1900 GL

ТЕХНИЧЕСКИЕ ХАРАКТЕРИСТИКИ И ГАБАРИТНЫЕ РАЗМЕРЫ

Модулированные с электронным регулированием

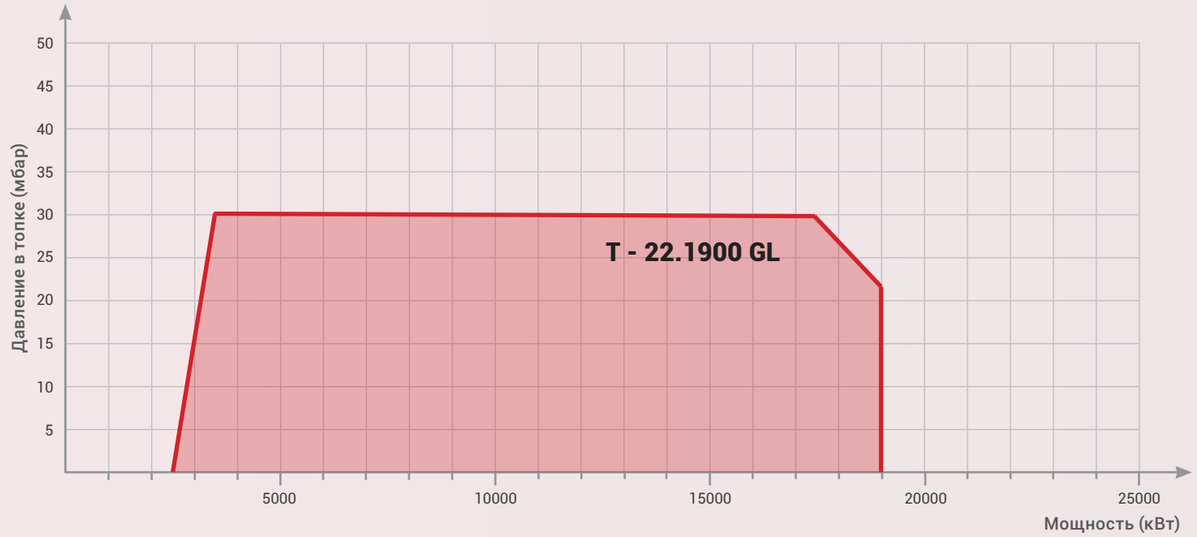

Условия испытаний согласно нормативам EN676. Температура - 20 °C; давление - 1013 мбар; высота - 0 м над уровнем моря.

ТЕХНИЧЕСКИЕ ДАННЫЕ:	T - 22.1900 GL
Рабочий диапазон	2 533 - 19 000 кВт
Топливо	Природный газ / Жидкое топливо
Расход топлива (природный газ, Q_H = 9,3 кВтч/нм3)	272 – 2 043 нм^3/ч
Расход топлива (жидкое, Q_H = 11,86 кВтч/кг)	214 – 1 602 кг/ч
Блок управления и безопасности	LAMTEC CMS/ LAMTEC ETAMATIC / SIEMENS LMV
Регулирование вентилятора	Частотное
Контроль факела	IR или UV
Регулирование воздух/газ	Сервопривод / Сервопривод
Отдельностоящий вентилятор (электрическая мощность)	75/90 кВт, 380/400 В, 50 Гц
Газовая арматура	DUNGS MBE / SIEMENS VGD
Присоединение газа (зависит от размера газовой арматуры)	300-700 мбар

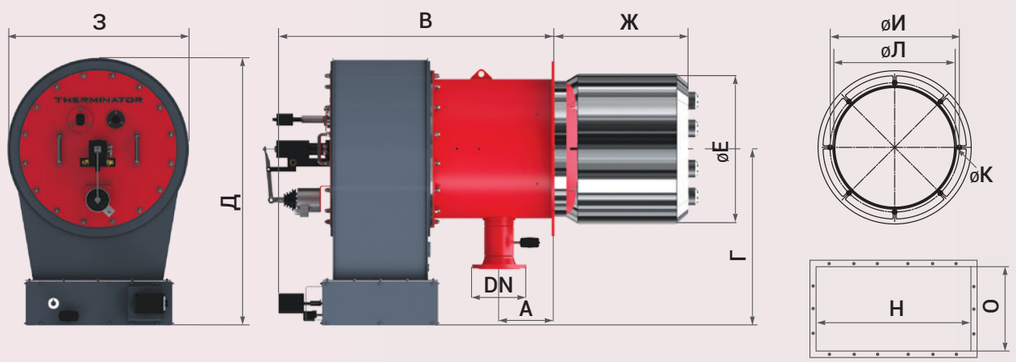

Модель	А	В	Г	Д	øE	Ж*	З	øИ	øK	øЛ	DN	Н	О
T - 22.1900 GL	260	1348	794	1204	675	600	820	740	16x8	696	125	560	420

* Длина огневой трубы согласовывается при размещении заказа на оборудовании и учитывает требования котлопроизводителя.

Завод-изготовитель оставляет за собой право на внесение изменений и усовершенствование конструкции не ухудшая его заявленные технические характеристики.

T - 22.2200 GL

ТЕХНИЧЕСКИЕ ХАРАКТЕРИСТИКИ И ГАБАРИТНЫЕ РАЗМЕРЫ

Модулированные с электронным регулированием

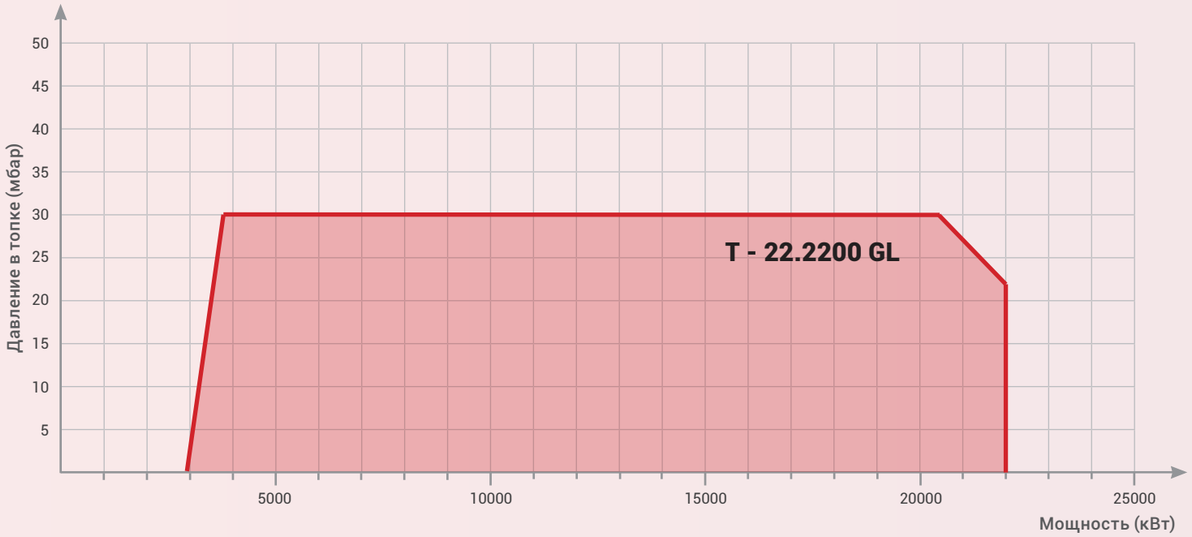

Условия испытаний согласно нормативам EN676. Температура - 20 °C; давление - 1013 мбар; высота - 0 м над уровнем моря.

ТЕХНИЧЕСКИЕ ДАННЫЕ:	T - 22.2200 GL
Рабочий диапазон	2 933 - 22 000 кВт
Топливо	Природный газ / Жидкое топливо
Расход топлива (природный газ, Q_H = 9,3 кВтч/нм3)	315 – 2 366 нм^3/ч
Расход топлива (жидкое, Q_H = 11,86 кВтч/кг)	247 – 1 855 кг/ч
Блок управления и безопасности	LAMTEC CMS/ LAMTEC ETAMATIC / SIEMENS LMV
Регулирование вентилятора	Частотное
Контроль факела	IR или UV
Регулирование воздух/газ	Сервопривод / Сервопривод
Отдельностоящий вентилятор (электрическая мощность)	90/110 кВт, 380/400 В, 50 Гц
Газовая арматура	DUNGS MBE / SIEMENS VGD
Присоединение газа (зависит от размера газовой арматуры)	300-700 мбар

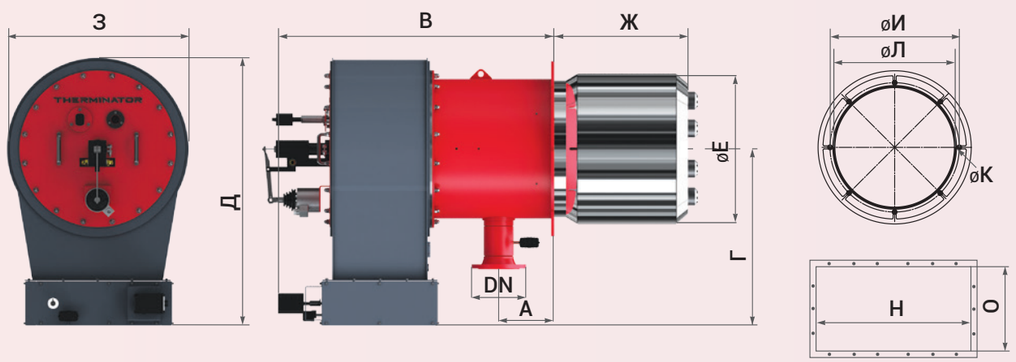

Модель	А	В	Г	Д	øE	Ж*	З	øИ	øK	øЛ	DN	Н	О
T - 22.2200 GL	260	1348	794	1204	675	600	820	740	16x8	696	125	560	420

* Длина огневой трубы согласовывается при размещении заказа на оборудовании и учитывает требования котлопроизводителя.

T - 34.2800 GL

ТЕХНИЧЕСКИЕ ХАРАКТЕРИСТИКИ И ГАБАРИТНЫЕ РАЗМЕРЫ

Модулированные с электронным регулированием

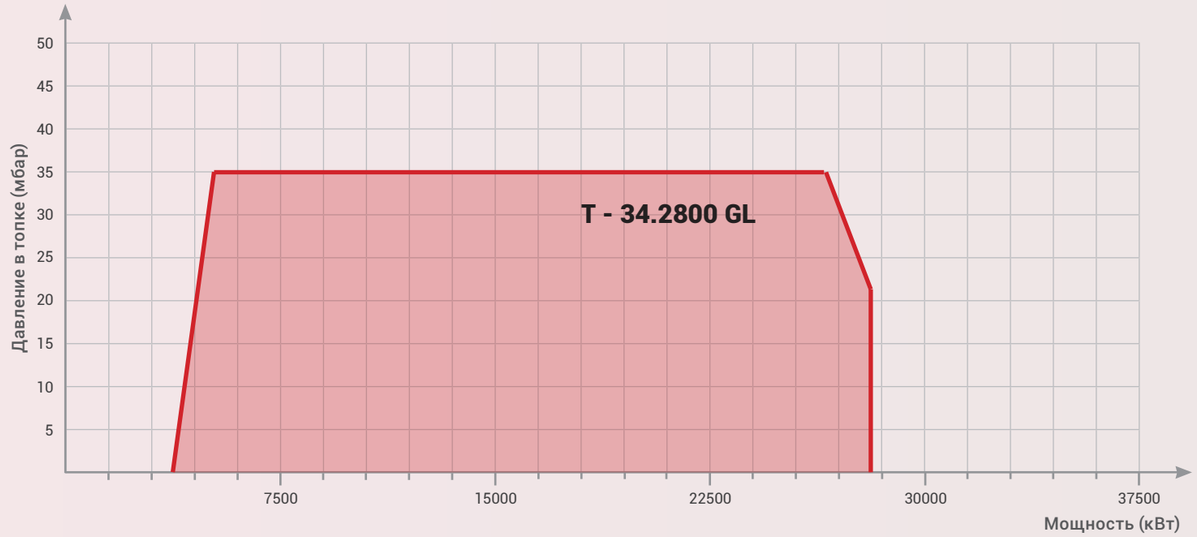

Условия испытаний согласно нормативам EN676. Температура - 20 °C; давление - 1013 мбар; высота - 0 м над уровнем моря.

ТЕХНИЧЕСКИЕ ДАННЫЕ:	T - 34.2800 GL
Рабочий диапазон	3 733 - 28 000 кВт
Топливо	Природный газ / Жидкое топливо
Расход топлива (природный газ, Q_H = 9,3 кВтч/нм3)	401 – 3 011 нм^3/ч
Расход топлива (жидкое, Q_H = 11,86 кВтч/кг)	315 – 2 361 кг/ч
Блок управления и безопасности	LAMTEC CMS/ LAMTEC ETAMATIC / SIEMENS LMV
Регулирование вентилятора	Частотное
Контроль факела	IR или UV
Регулирование воздух/газ	Сервопривод / Сервопривод
Отдельностоящий вентилятор (электрическая мощность)	110/132 кВт, 380/400 В, 50 Гц
Газовая арматура	DUNGS MBE / SIEMENS VGD
Присоединение газа (зависит от размера газовой арматуры)	300-700 мбар

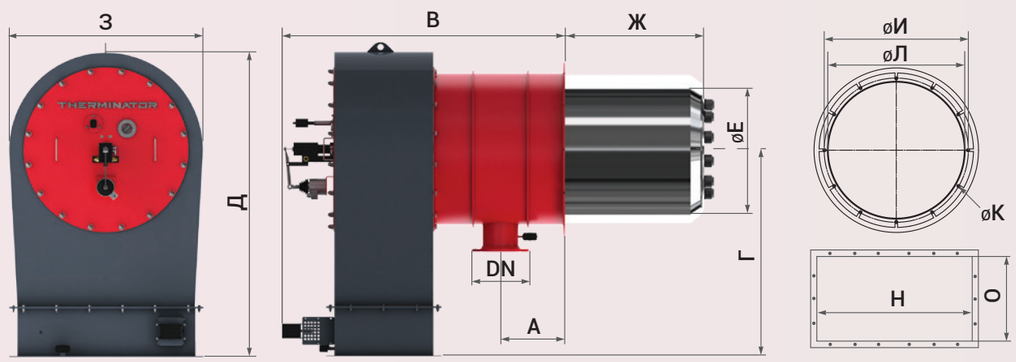

Модель	А	В	Г	Д	øE	Ж*	З	øИ	øK	øЛ	DN	Н	О
T - 34.2800 GL	400	1780	1256	1845	900/800	725	1180	990	16x12	940	200	1080	600

* Длина огневой трубы согласовывается при размещении заказа на оборудовании и учитывает требования котлопроизводителя.

Завод-изготовитель оставляет за собой право на внесение изменений и усовершенствование конструкции не ухудшая его заявленные технические характеристики.

T - 34.3400 GL

ТЕХНИЧЕСКИЕ ХАРАКТЕРИСТИКИ И ГАБАРИТНЫЕ РАЗМЕРЫ

Модулированные с электронным регулированием

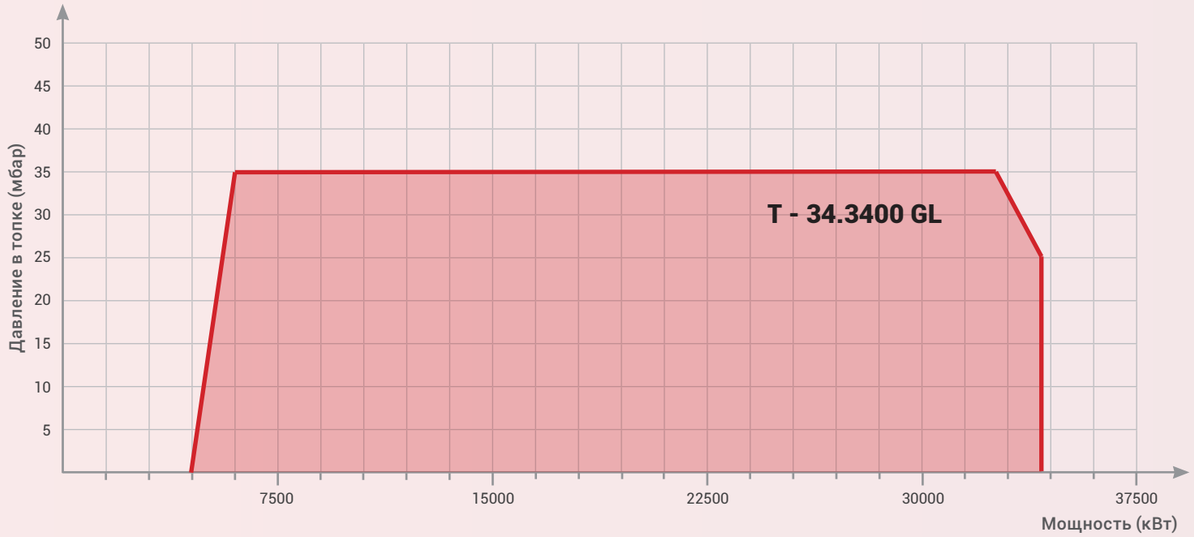

Условия испытаний согласно нормативам EN676. Температура - 20 °C; давление - 1013 мбар; высота - 0 м над уровнем моря.

ТЕХНИЧЕСКИЕ ДАННЫЕ:	T - 34.3400 GL
Рабочий диапазон	4 533 - 34 000 кВт
Топливо	Природный газ / Жидкое топливо
Расход топлива (природный газ, Q_H = 9,3 кВтч/нм3)	487 – 3 656 нм^3/ч
Расход топлива (жидкое, Q_H = 11,86 кВтч/кг)	382 – 2 867 кг/ч
Блок управления и безопасности	LAMTEC CMS/ LAMTEC ETAMATIC / SIEMENS LMV
Регулирование вентилятора	Частотное
Контроль факела	IR или UV
Регулирование воздух/газ	Сервопривод / Сервопривод
Отдельностоящий вентилятор (электрическая мощность)	132/160 кВт, 380/400 В, 50 Гц
Газовая арматура	DUNGS MBE / SIEMENS VGD
Присоединение газа (зависит от размера газовой арматуры)	300-700 мбар

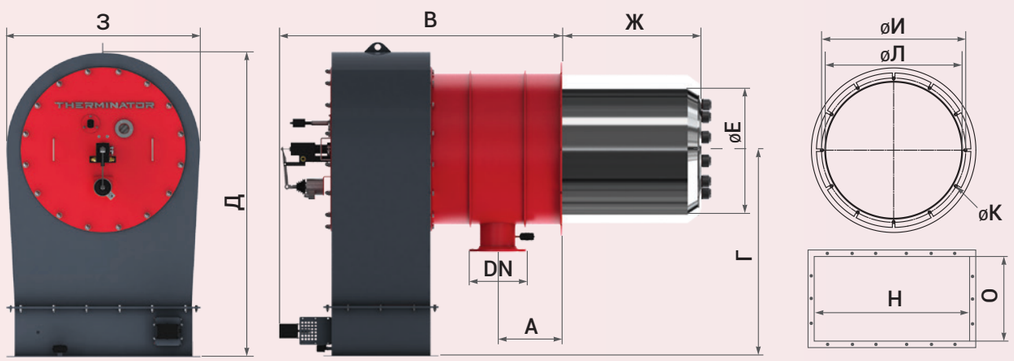

Модель	А	В	Г	Д	øE	Ж*	З	øИ	øK	øЛ	DN	Н	О
T - 34.3400 GL	400	1780	1256	1845	900/800	725	1180	990	16x12	940	200	1080	600

* Длина огневой трубы согласовывается при размещении заказа на оборудовании и учитывает требования котлопроизводителя.

T - 34.3800 GL

ТЕХНИЧЕСКИЕ ХАРАКТЕРИСТИКИ И ГАБАРИТНЫЕ РАЗМЕРЫ

Модулированные с электронным регулированием

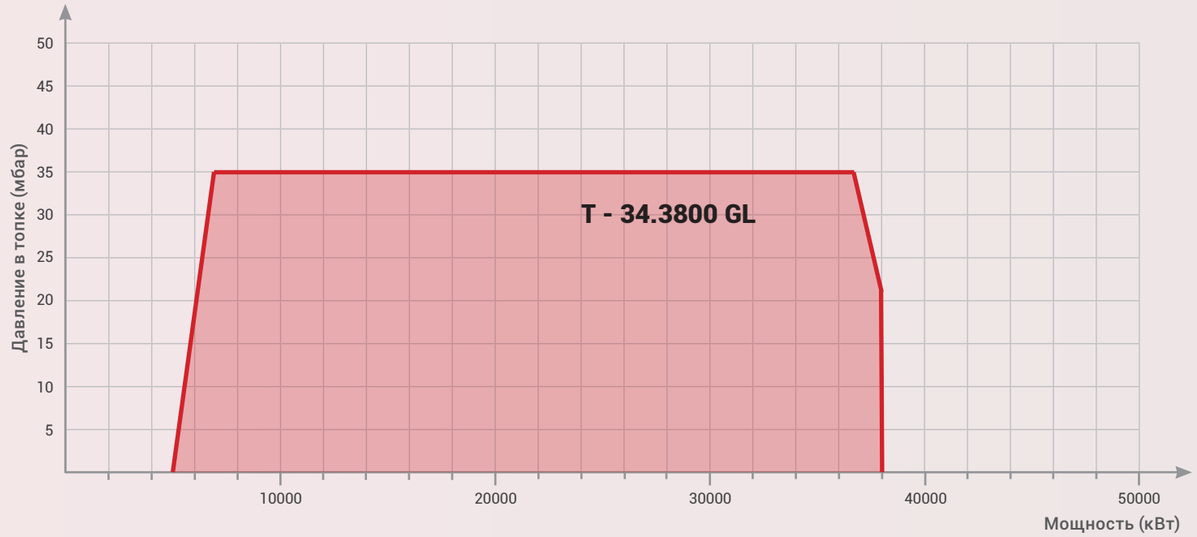

Условия испытаний согласно нормативам EN676. Температура - 20 °C; давление - 1013 мбар; высота - 0 м над уровнем моря.

ТЕХНИЧЕСКИЕ ДАННЫЕ:	T - 34.3800 GL
Рабочий диапазон	5 066 - 38 000 кВт
Топливо	Природный газ / Жидкое топливо
Расход топлива (природный газ, Q_H = 9,3 кВтч/нм3)	545 – 4 086 нм^3/ч
Расход топлива (жидкое, Q_H = 11,86 кВтч/кг)	427 – 3 204 кг/ч
Блок управления и безопасности	LAMTEC CMS/ LAMTEC ETAMATIC / SIEMENS LMV
Регулирование вентилятора	Частотное
Контроль факела	IR или UV
Регулирование воздух/газ	Сервопривод / Сервопривод
Отдельностоящий вентилятор (электрическая мощность)	160/200 кВт, 380/400 В, 50 Гц
Газовая арматура	DUNGS MBE / SIEMENS VGD
Присоединение газа (зависит от размера газовой арматуры)	300-700 мбар

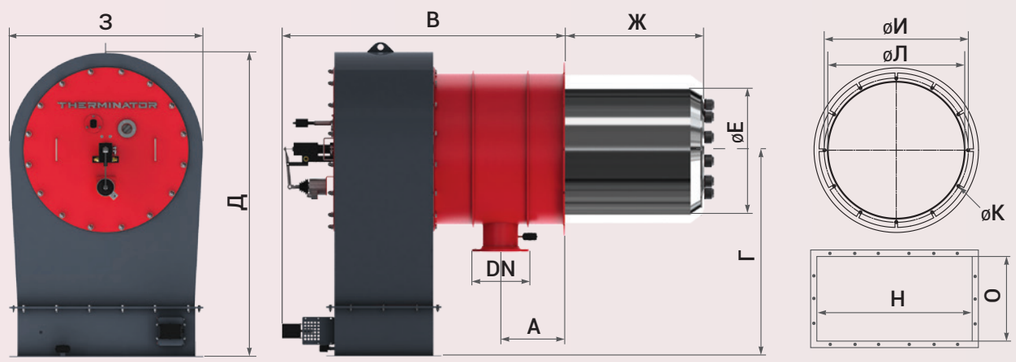

Модель	А	В	Г	Д	øE	Ж*	З	øИ	øK	øЛ	DN	Н	О
T - 34.3800 GL	400	1780	1256	1845	900	725	1180	990	16x12	940	200	1080	600

* Длина огневой трубы согласовывается при размещении заказа на оборудовании и учитывает требования котлопроизводителя.

Завод-изготовитель оставляет за собой право на внесение изменений и усовершенствование конструкции не ухудшая его заявленные технические характеристики.

T - 34.4400 GL

ТЕХНИЧЕСКИЕ ХАРАКТЕРИСТИКИ И ГАБАРИТНЫЕ РАЗМЕРЫ

Модулированные с электронным регулированием

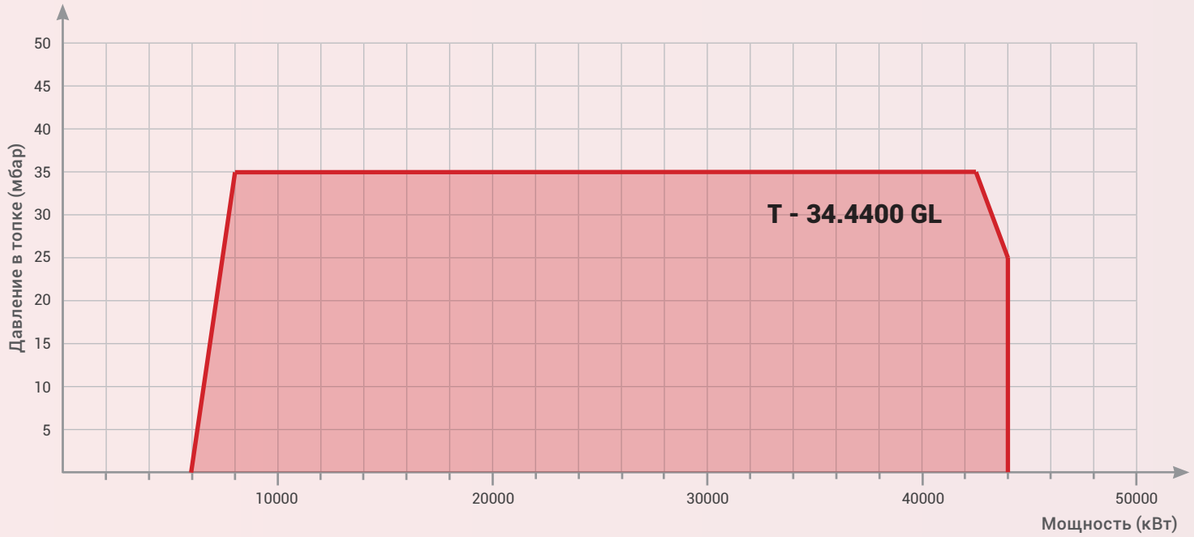

Условия испытаний согласно нормативам EN676. Температура - 20 °C; давление - 1013 мбар; высота - 0 м над уровнем моря.

ТЕХНИЧЕСКИЕ ДАННЫЕ:	T - 34.4400 GL
Рабочий диапазон	5 866 - 44 000 кВт
Топливо	Природный газ / Жидкое топливо
Расход топлива (природный газ, Q_H = 9,3 кВтч/нм3)	631 – 4 731 нм^3/ч
Расход топлива (жидкое, Q_H = 11,86 кВтч/кг)	495 – 3 710 кг/ч
Блок управления и безопасности	LAMTEC CMS/ LAMTEC ETAMATIC / SIEMENS LMV
Регулирование вентилятора	Частотное
Контроль факела	IR или UV
Регулирование воздух/газ	Сервопривод / Сервопривод
Отдельностоящий вентилятор (электрическая мощность)	200 кВт, 380/400 В, 50 Гц
Газовая арматура	DUNGS MBE / SIEMENS VGD
Присоединение газа (зависит от размера газовой арматуры)	300-700 мбар

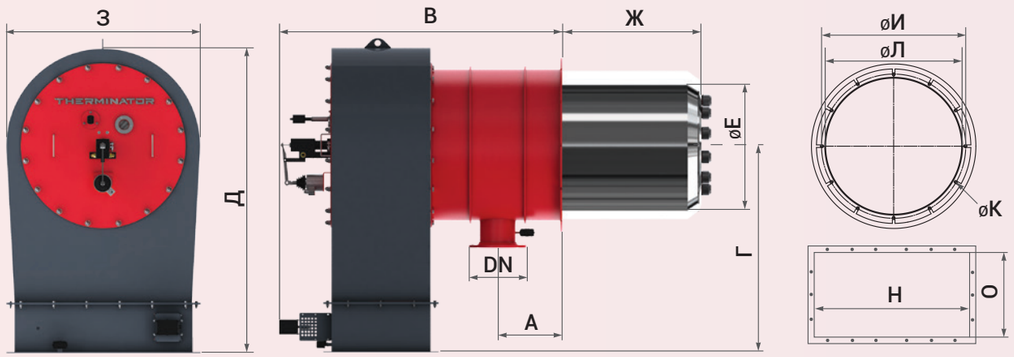

Модель	А	В	Г	Д	øE	Ж*	З	øИ	øK	øЛ	DN	Н	О
T - 34.4400 GL	400	1780	1256	1845	900	725	1180	990	16x12	940	200	1080	600

* Длина огневой трубы согласовывается при размещении заказа на оборудовании и учитывает требования котлопроизводителя.